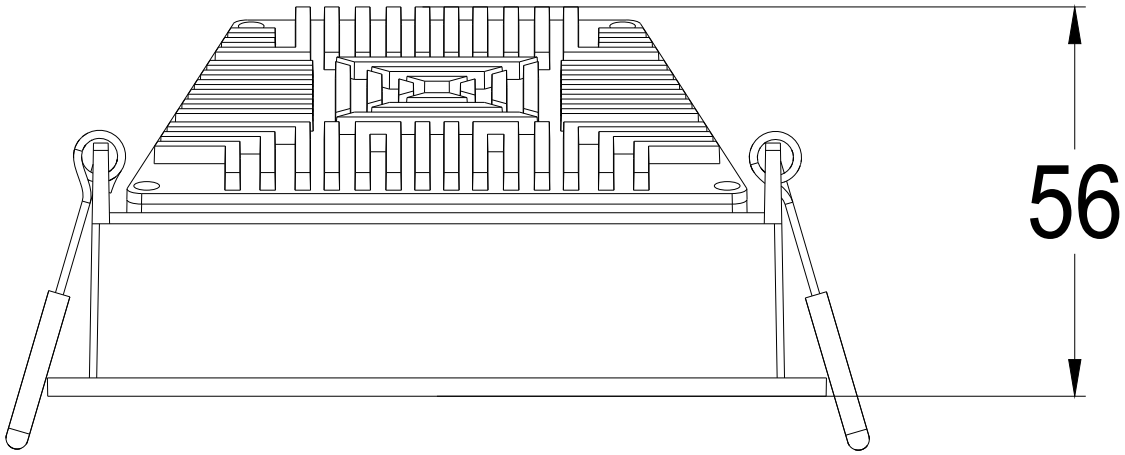
56

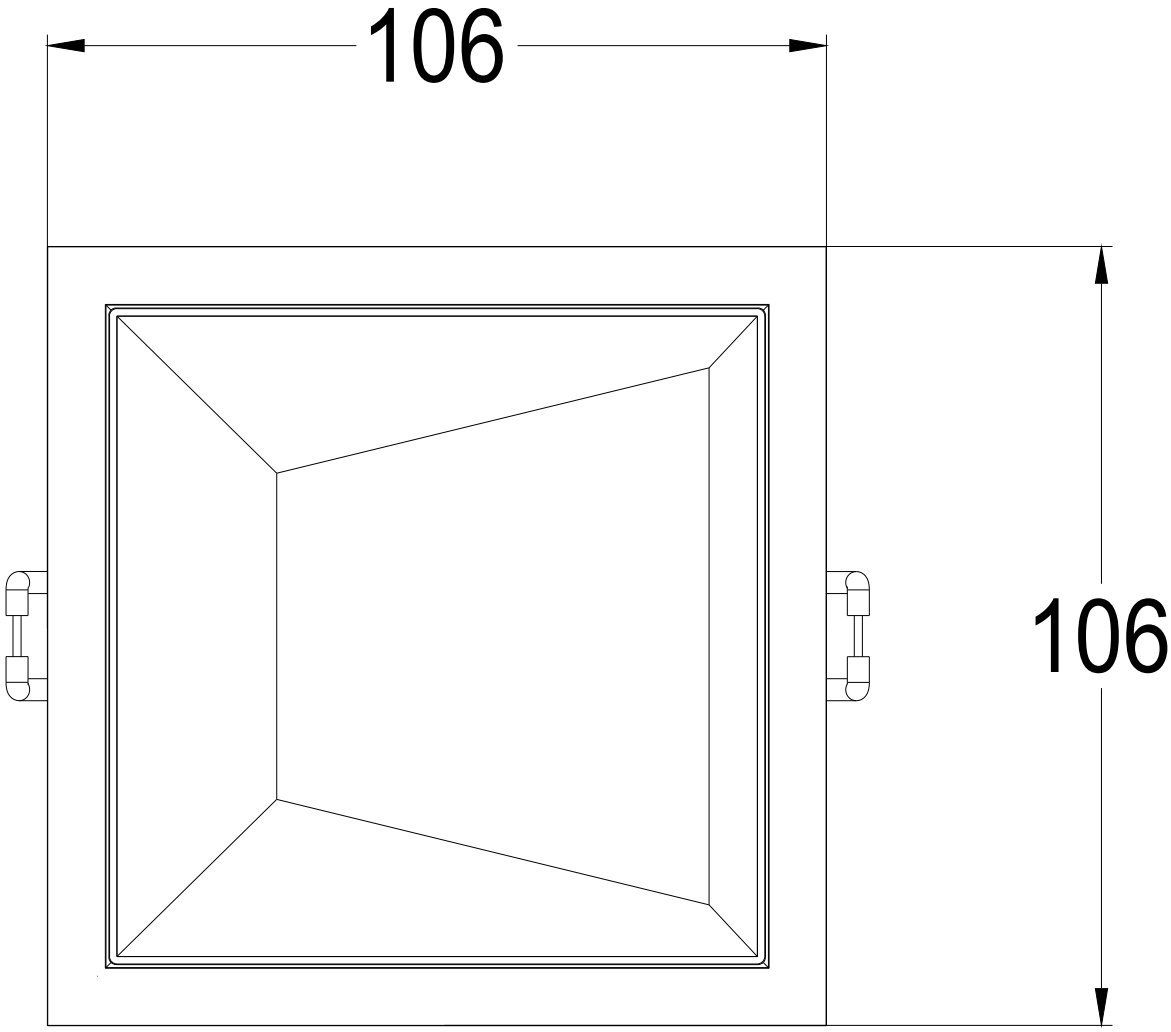
106
106