Fabas Luce S.p.a.
Via Luigi Talamoni 75,
20861 BRUGHERIO MB - ITALY
Tel. +39 039 890691
Fax. +39 039 2142208
info@fabasluce.it - www.fabasluce.it

Brena

Aufwendig gestaltete Glasdeckenleuchte mit innenliegendem gefrostetem Glaskegel, 3-Step-Dimmer, 3-fach CCT-Steuerung an der Platine mit Memory Funktion
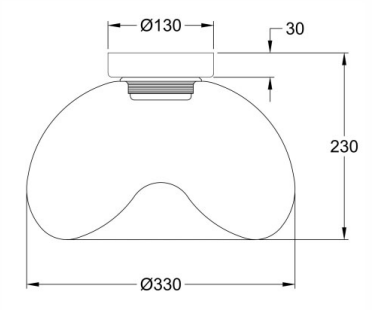
Artikelnummer	**3755-65-365**
Typ	Deckenleuchte
Designer	Fly Design
EAN	8019282553793
Zolltarif	94051150
Farbe	Cognac
Material	Metall und Borsilicatglas
IP	IP20
Isolierklasse	
Artikelmaße	230mm Ø330mm - 1.4kg
Verpackungsmaße	365x370x315mm - 2.4kg
	Bestückung 1
Bestückung	LED Eingebaut
Lumen des Artikels	2100 lm
Farbtemperatur	CCT (2700K-3000K-4000K)
Energieklasse	A↑G E
	Elektrische Spezifikationen 1
Eingangsspannung	230 Vac 50Hz
Gesamtabsorbierte Leistung	19W
Steuerungssystem	Steps dimmable